第62回仙台市民総合体育大会バスケットボール競技　高校の部
兼　第48回仙台市高等学校バスケットボール選手権大会

期　日：　令和7年12月13日(土)　12月14日(日)　令和7年1月12日（月）
会　場：　12月13日(土)：　泉松陵高校（A・B）　若林体育館（C・D）
県工業高校（E・F）　宮城広瀬高校（G・H）
12月14日(日)：　泉松陵高校（A・B）
1月12日(月)：　青葉体育館（M）

【　男　子　】

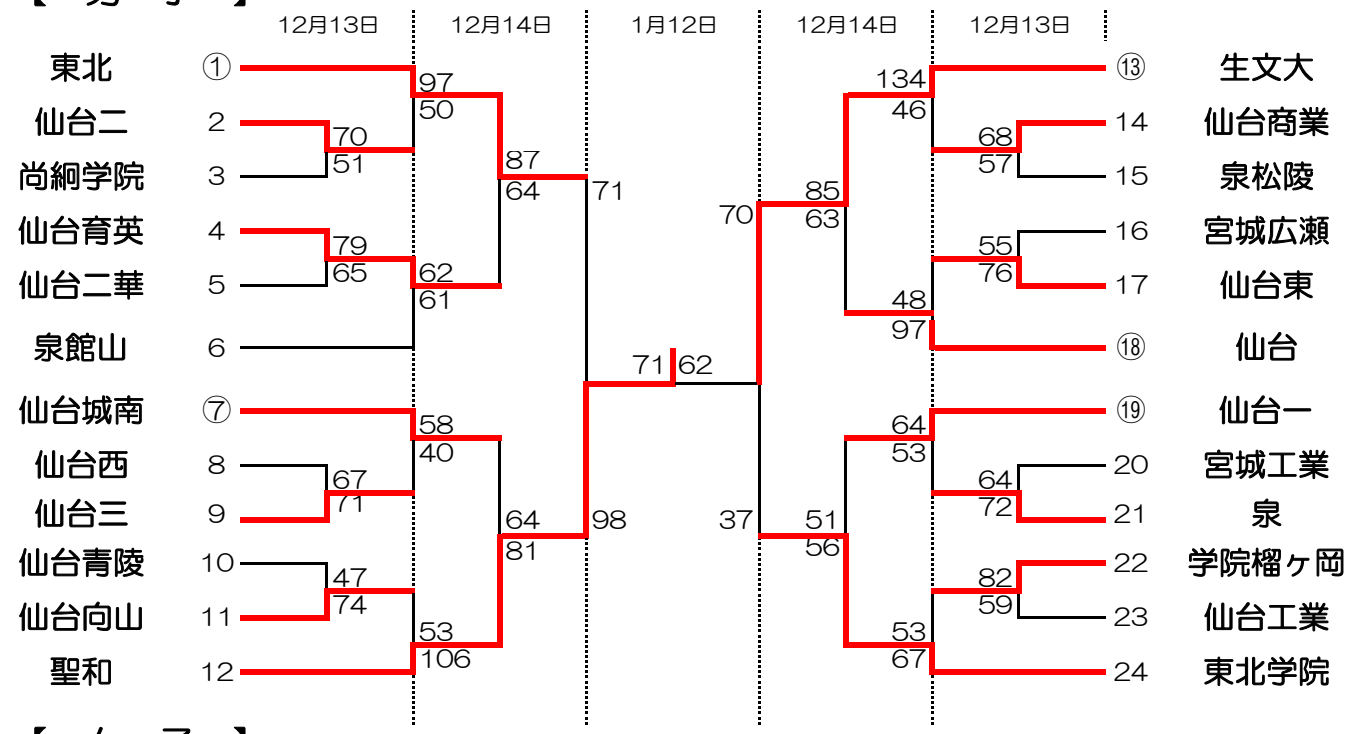

【　女　子　】

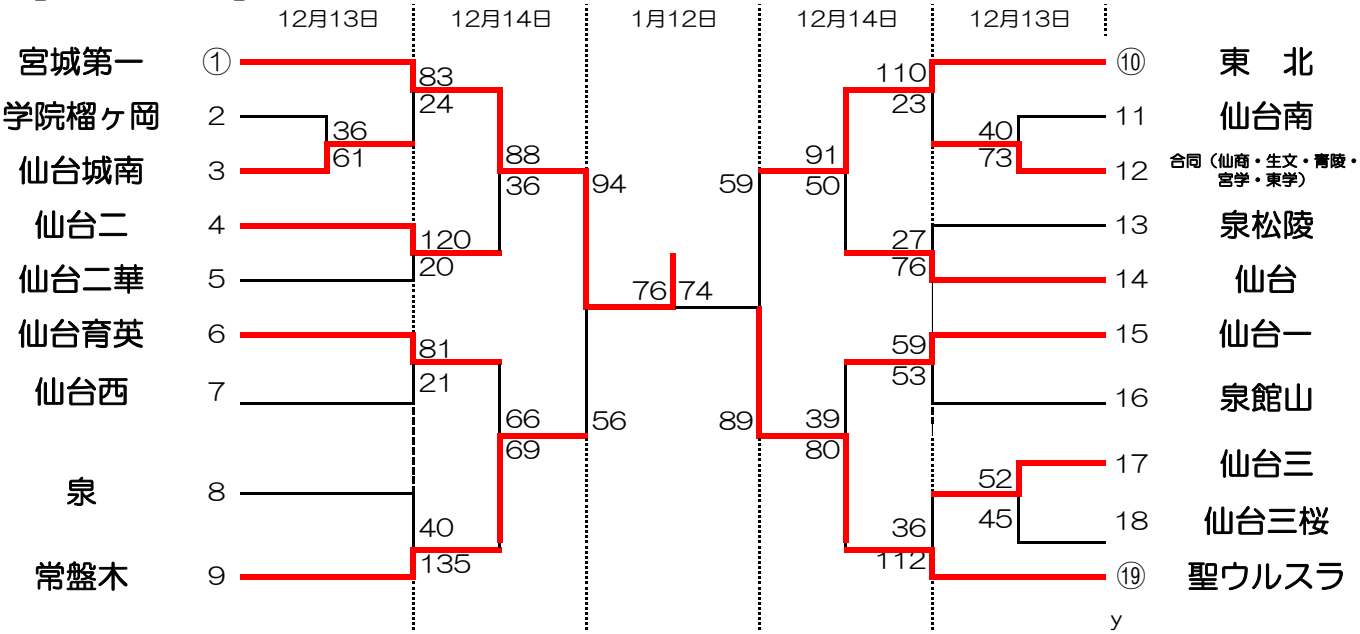

【試合時間】	1	2	3	4	5	6
12月13,14日	9:00	10:30	12:00	13:30	15:00	16:30
1月12日	9:00	10:30	試合終了後　表彰式			

※会場時間は8:00です。
※第１試合のオフィシャルは通し番号に〇がついているチームにお願いします。